ALUM-F

МОДЕЛЬНЫЙ РЯД: 80, 120 кВт

EGS ALUM-F1.80/120

НАПОЛЬНЫЙ ВОДОГРЕЙНЫЙ
КОНДЕНСАЦИОННЫЙ
ГАЗОВЫЙ КОТЕЛ

- Теплообменник из Al-Mg-Si сплава со встроенной горелкой PREMIX
- Нормативный КПД до 108% при режиме 50/30°C и до 98% при режиме 80/60°C
- Класс энергоэффективности A
- Сверхнизкие значения Nox
- Коэффициент модуляции 1:5
- Возможность объединения в каскад до 6 котлов
- Низкий уровень шума
- Графический дисплей управления котлом
- Автоматическая система безопасности и самодиагностики
- Поддержка OpenTherm
- Принудительная система дымоудаления (нет необходимости в высокой дымовой трубе)

EGS
EGS-KOTEL.RU

EGS MADE IN TATARSTAN

Российская Федерация, Республика Татарстан,
г. Казань, ул. Пр. Победы, д.206, БЦ "Визит", оф. 301, 303, 307
тел.: 8-800-600-25-33 (звонок по РФ бесплатный)
тел./факс.: +7 (843) 202-32-63
www.egs-kzn.ru | www.egs-kotel.ru | E-mail: info@egs-kotel.ru

Напольный водогрейный конденсационный газовый котел

EGS ALUM F 1.80/120

Модель		Alum F1.80	Alum F1.120	
Артикул		AF80B23	AF120B23	
Производитель		EGS		
Тип Газа		G20-природный газ ГОСТ5542-2014/G31 ГОСТ 52087-2018		
Макс. Теплопроизводительность	кВт	84,0	126,0	Q
Мин. Теплопроизводительность	кВт	16,8	25,2	Q
Номинальная мощность в режиме (90/70°C)min/max	кВт	16,5/82,3	24,7/123,5	P
Номинальная мощность в режиме (80/60°C)min/max	кВт	16,5/82,6	24,8/123,9	P
Номинальная мощность в режиме (50/30°C)min/max	кВт	17,3/86,4	25,9/129,5	P
КПД при (90/70°C)	%	98	98	
КПД при(80/60°C)	%	98,3	98,3	
КПД при(50/30°C)	%	102,8	102,8	
КПД 30%	%	107,5	107,5	
Количество конденсата при 40/30°C	л/ч	23,1	27,3	
CO (n=1)	Ppm	120	120	
Макс. Выбросы NOx	мг/м3	Не более 30 (класс I по ГОСТ 30735)		
Температура дымовых газов min/max (80/60°C)	°C	65/75	65/75	
Температура дымовых газов min/max (50/30°C)	°C	30/53	30/54	
Расход дымовых газов при Pmax	л/ч	44	58	
Расход дымовых газов при Pmin	л/ч	9	10	
Мин/Макс. Рабочее давление в системе отопления	бар	0,8/6	0,8/6	
Температура в системе отопления	°C	90	90	
Макс. Температура в системе отопления (предельная)	°C	95	95	
Давление газа перед котлом G 20 мин/ном/макс	мбар	15/22/45	15/22/45	
Макс. Расход газа G20	м³/ч	9,22	13,9	
Мин. Расход газа G20	м³/ч	1,76	2,74	
Мин/Макс CO2 на G 20	%	8,9/9,3	8,9/ 9,3	
Давление газа перед котлом G31 мин/ном/макс	мбар	30/35/50	30/35/50	
Макс. Расход газа G31	м³/ч	7,52	11,3	
Мин. Расход газа G31	м³/ч	1,4	2,23	
Мин/Макс CO2 на G 31	%	8,7/9,1	8,7/9,1	
Объем теплоносителя в котле	л	5,6	6,7	
Потребляемая электрическая мощность	Вт	120	250	
Вес котла (без воды, не более)	кг	63	73	
Класс энергосбережения		A		
Уровень шума	Дб	Не более 50		
Класс защиты	IP	IPx4D		
Напряжение питания	В/Гц	230/50		

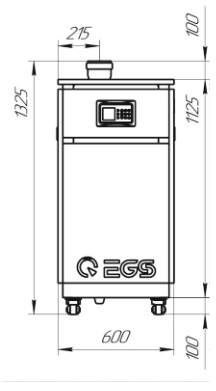

Общий вид спереди

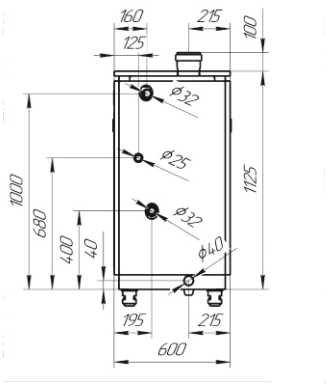

Общий вид сзади

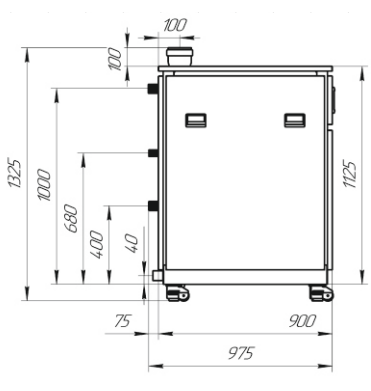

Общий вид сбоку

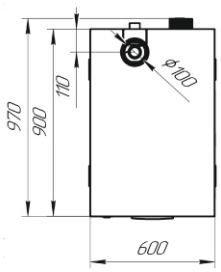

Общий вид сверху