ALUM-F

МОДЕЛЬНЫЙ РЯД: 700, 850, 900, 1000 кВт

EGS ALUM-F1.700/850/900/1000

НАПОЛЬНЫЙ ВОДОГРЕЙНЫЙ КОНДЕНСАЦИОННЫЙ ГАЗОВЫЙ КОТЕЛ

- Теплообменник из Al-Mg-Si сплава со встроенной горелкой PREMIX
- Нормативный КПД до 108% при режиме 50/30°C и до 98% при режиме 80/60°C
- Класс энергоэффективности A
- Сверхнизкие значения Nox
- Коэффициент модуляции 1:5
- Возможность объединения в каскад до 6 котлов
- Низкий уровень шума
- Графический дисплей управления котлом
- Автоматическая система безопасности и самодиагностики
- Поддержка OpenTherm
- Принудительная система дымоудаления (нет необходимости в высокой дымовой трубе)

EGS-KOTEL.RU

EGS MADE IN TATARSTAN

Российская Федерация, Республика Татарстан,
г. Казань, ул. Пр. Победы, д.206, БЦ "Визит", оф. 301, 303, 307
тел.: 8-800-600-25-33 (звонок по РФ бесплатный)
тел./факс.: +7 (843) 202-32-63
www.egs-kzn.ru | www.egs-kotel.ru | E-mail: info@egs-kotel.ru

Напольный водогрейный конденсационный газовый котел

EGS ALUM-F1.700/850/900/1000

Модель		Alum F1.700	Alum F1.850	Alum F1.900	Alum F1.1000	
Артикул		AF700B23	AF850B23	AF900B23	AF1000B23	
Производитель		EGS				
Тип Газа		G20-природный газ ГОСТ5542-2014/G31 ГОСТ 52087-2018				
Макс. Теплопроизводительность	кВт	680,0	850,0	900,0	1020,0	Q
Мин. Теплопроизводительность	кВт	170,0	170,0	204,0	204,0	Q
Номинальная мощность в режиме (90/70°C)min/max	кВт	165,4/661,6	165,4/827,1	198,5/875,7	198,5/992,5	P
Номинальная мощность в режиме (80/60°C)min/max	кВт	165,8/663,0	165,4/828,8	198,9/877,5	198,9/994,5	P
Номинальная мощность в режиме (50/30°C)min/max	кВт	175,3/701,1	175,3/876,35	210,3/927,9	210,3/1051,6	P
КПД при (90/70°C)	%	97,3	97,3	97,3	97,3	
КПД при(80/60°C)	%	97,5	97,5	97,5	97,5	
КПД при(50/30°C)	%	103,1	103,1	103,1	103,1	
КПД 30%	%	108,3	108,3	108,3	108,3	
Количество конденсата при 40/30°C	л/ч	126,1	161,6	167,2	179,6	
CO (n=1)	Ppm	96	96	96	96	
Макс. Выбросы NOx	мг/м3	Не более 39 (класс I по ГОСТ 30735 2001)				
Температура дымовых газов min/max (80/60°C)	°C	65/75	65/75	65/75	65/75	
Температура дымовых газов min/max (50/30°C)	°C	30/55	30/55	30/55	30/55	
Расход дымовых газов при Pmax	л/ч	126,1	161,6	167,2	179,6	
Расход дымовых газов при Pmin	л/ч	70,2	90,0	94,0	100,0	
Мин/Макс. Рабочее давление в системе отопления	бар	0,8/6	0,8/6	0,8/6	0,8/6	
Температура в системе отопления	°C	90	90	90	90	
Макс. Температура в системе отопления (предельная)	°C	95	95	95	95	
Давление газа перед котлом G 20 мин/ном/макс	мбар	15/22/45	15/22/45	15/22/45	15/22/45	
Макс. Расход газа G20	м³/ч	75,4	94,2	99,7	113,1	
Мин. Расход газа G20	м³/ч	18,8	18,8	22,6	22,6	
Мин/Макс CO2 на G 20	%	9,1/9,3	9,1/9,3	9,1/9,3	9,1/9,3	
Давление газа перед котлом G31 мин/ном/макс	мбар	30/35/50	30/35/50	30/35/50	30/35/50	
Макс. Расход газа G31	м³/ч	61,5	76,9	81,4	92,3	
Мин. Расход газа G31	м³/ч	15,4	15,4	18,5	18,5	
Мин/Макс CO 2 на G 31	%	9,0/9,2	9,0/9,2	9,0/9,2	9,0/9,2	
Объем теплоносителя в котле	л	100	100	118	118	
Потребляемая электрическая мощность	Вт	940	1560	1300	2000	
Вес котла (без воды, не более)	кг	688	689	770	770	
Класс энергосбережения		A				
Уровень шума	Дб	Не более 50				
Класс защиты	IP	IPx4D				
Напряжение питания	В/Гц	400/50-3N PE				

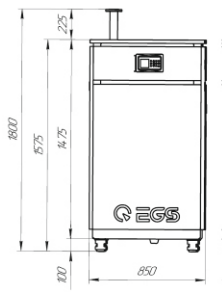

Общий вид спереди

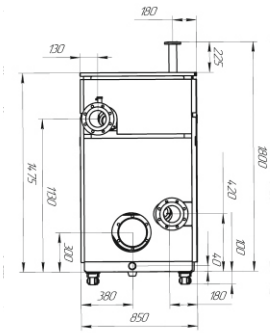

Общий вид сзади

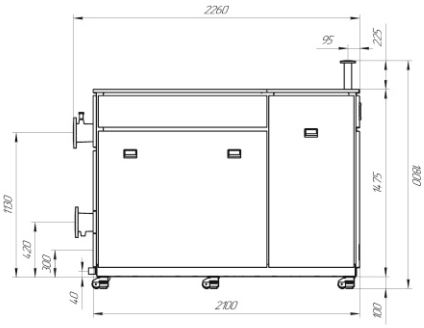

Общий вид сбоку

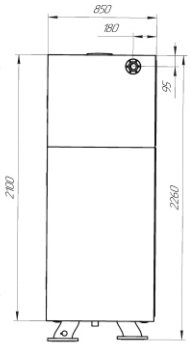

Общий вид сверху