ALUM-F

МОДЕЛЬНЫЙ РЯД: 150, 200, 250, 300 кВт

EGS ALUM-F1.150/200/250/300

НАПОЛЬНЫЙ ВОДОГРЕЙНЫЙ КОНДЕНСАЦИОННЫЙ ГАЗОВЫЙ КОТЕЛ

- Теплообменник из Al-Mg-Si сплава со встроенной горелкой PREMIX
- Нормативный КПД до 108% при режиме 50/30°C и до 98% при режиме 80/60°C
- Класс энергоэффективности A
- Сверхнизкие значения Nox
- Коэффициент модуляции 1:5
- Возможность объединения в каскад до 6 котлов
- Низкий уровень шума
- Графический дисплей управления котлом
- Автоматическая система безопасности и самодиагностики
- Поддержка OpenTherm
- Принудительная система дымоудаления (нет необходимости в высокой дымовой трубе)

EGS-KOTEL.RU

EGS MADE IN TATARSTAN

Российская Федерация, Республика Татарстан,
г. Казань, ул. Пр. Победы, д.206, БЦ "Визит", оф. 301, 303, 307
тел.: 8-800-600-25-33 (звонок по РФ бесплатный)
тел./факс.: +7 (843) 202-32-63
www.egs-kzn.ru | www.egs-kotel.ru | E-mail: info@egs-kotel.ru

Напольный водогрейный конденсационный газовый котел

EGS ALUM-F1.150/200/250/300

Модель		Alum F1.150	Alum F1.200	Alum F1.250	Alum F1.300	
Артикул		AF150B23	AF200B23	AF250B23	AF300B23	
Производитель		EGS				
Тип Газа		G20-природный газ ГОСТ5542-2014/G31 ГОСТ 52087-2018				
Макс. Теплопроизводительность	кВт	168,0	210,0	252,0	294,0	Q
Мин. Теплопроизводительность	кВт	33,6	42,0	50,4	58,8	Q
Номинальная мощность в режиме (90/70°C)min/max	кВт	32,6/162,2	40,7/203,7	45,9/244,4	57,1/285,2	P
Номинальная мощность в режиме (80/60°C)min/max	кВт	32,7/163,3	40,8/204,1	49,0/245,0	57,9/289,3	P
Номинальная мощность в режиме (50/30°C)min/max	кВт	34,5/172,7	43,2/215,9	51,8/259,1	60,45/302,2	P
КПД при (90/70°C)	%	97	97	97	97	
КПД при(80/60°C)	%	97,2	97,2	97,2	98,4	
КПД при(50/30°C)	%	102,8	102,8	102,8	103,9	
КПД 30%	%	107,5	107,5	107,5	107,5	
Количество конденсата при 40/30°C	л/ч	30,2	37,7	45,3	52,8	
CO (n=1)	Ppm	38	39	37	35	
Макс. Выбросы NOx	мг/м3	Не более 35 (класс I по ГОСТ 30735 -2001)				
Температура дымовых газов min/max (80/60°C)	°C	65/75	65/75	65/75	65/75	
Температура дымовых газов min/max (50/30°C)	°C	30/55	30/55	30/55	30/55	
Расход дымовых газов при Pmax	л/ч	30,2	37,7	45,3	52,8	
Расход дымовых газов при Pmin	л/ч	16,8	21	25,2	29,4	
Мин/Макс. Рабочее давление в системе отопления	бар	0,8/6	0,8/6	0,8/6	0,8/6	
Температура в системе отопления	°C	90	90	90	90	
Макс. Температура в системе отопления (предельная)	°C	95	95	95	95	
Давление газа перед котлом G 20 мин/ном/макс	мбар	15/22/45	15/22/45	15/22/45	15/22/45	
Макс. Расход газа G20	м³/ч	18,62	23,27	27,92	32,58	
Мин. Расход газа G20	м³/ч	3,66	4,65	5,54	6,43	
Мин/Макс CO2 на G 20	%	9,1/9,3	9,1/9,3	9,1/9,3	9,1/9,3	
Давление газа перед котлом G31 мин/ном/макс	мбар	30/35/50	30/35/50	30/35/50	30/35/50	
Макс. Расход газа G31	м³/ч	15,2	19,0	22,8	26,6	
Мин. Расход газа G31	м³/ч	2,9	3,8	4,5	5,3	
Мин/Макс CO 2 на G 31	%	9,0/9,2	9,0/9,2	9,0/9,2	9,0/9,2	
Объем теплоносителя в котле	л	16,9	21,3	24,7	30,2	
Потребляемая электрическая мощность	Вт	1380	1380	1380	1380	
Вес котла (без воды, не более)	кг	222	241	261	281	
Класс энергосбережения		A				
Уровень шума	Дб	Не более 50				
Класс защиты	IP	IPx4D				
Напряжение питания	В/Гц	230/50				

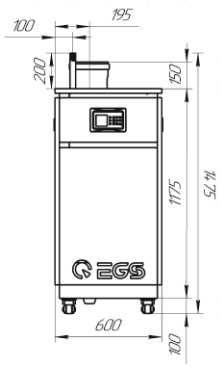

Общий вид спереди

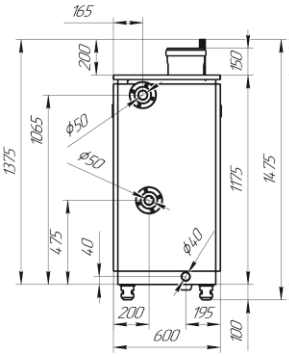

Общий вид сзади

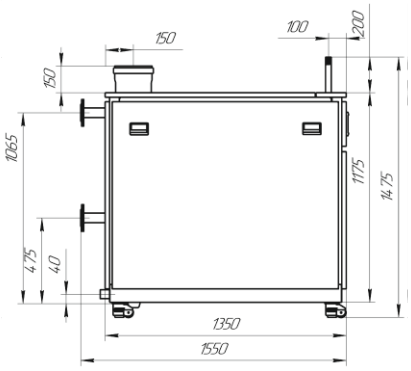

Общий вид сбоку

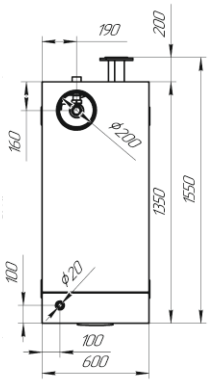

Общий вид сверху